FAST

25 kg | 50 kg | PŁYTA | BOARD 10-42 mm

szerokość płyty / board width b_p	$b_p = \frac{S+40\ mm}{2}$	$b_p = \frac{S+80\ mm}{3}$	$b_p = \frac{S+120\ mm}{4}$

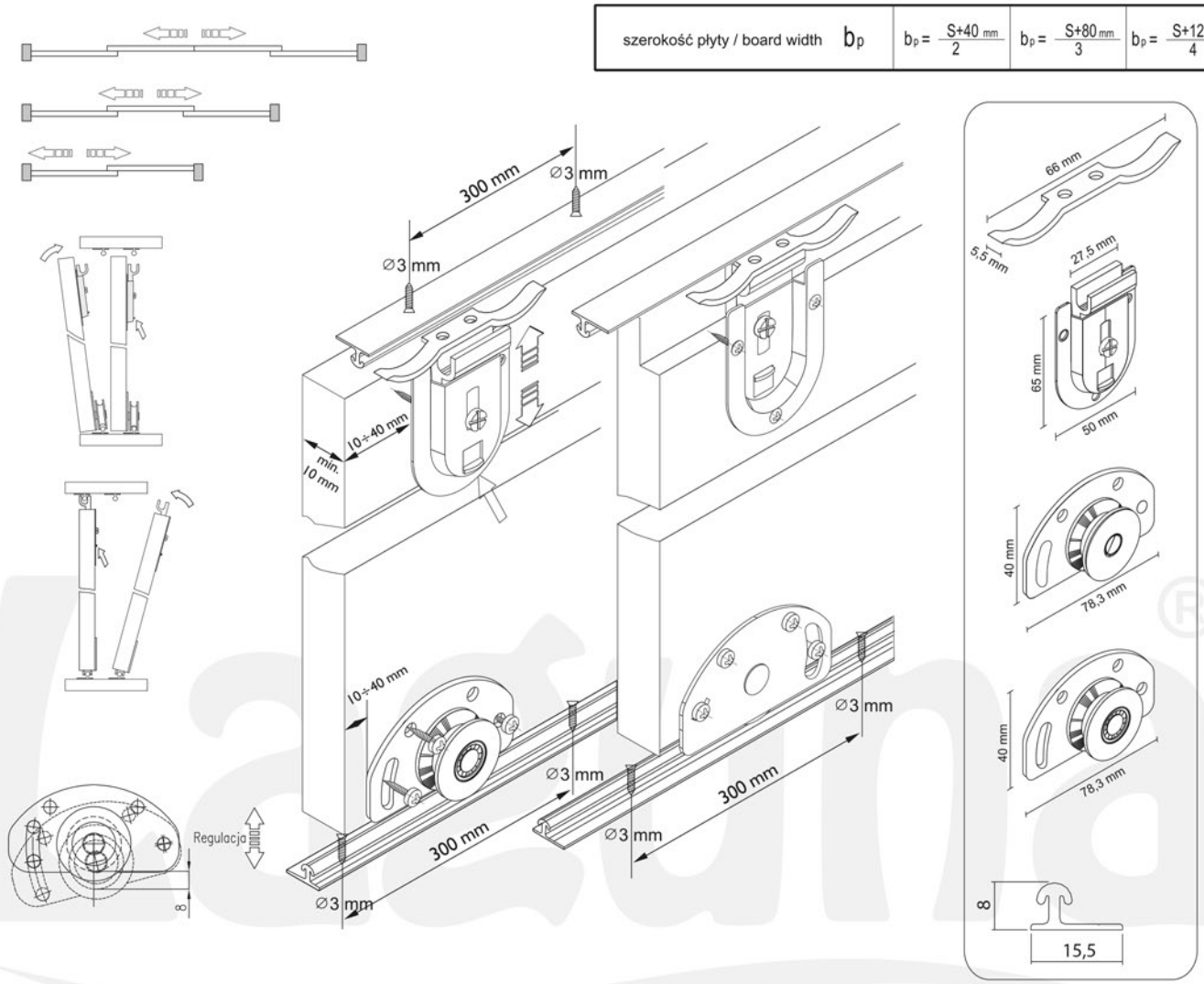

montaż okuć wewnątrz płyty
hardware assembly inside the board

(depth of mill 14 mm)
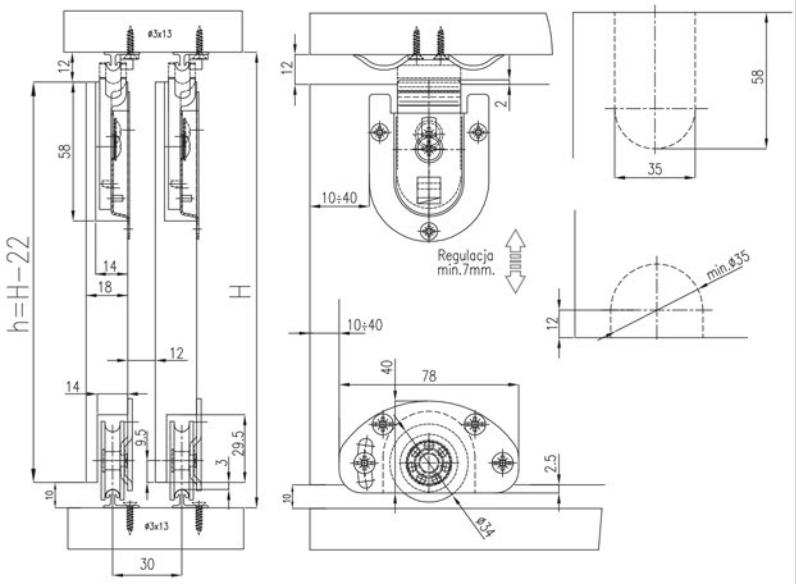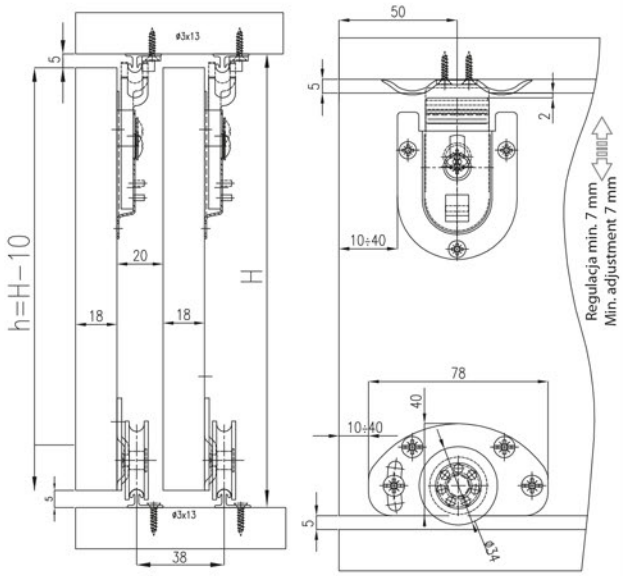
montaż okuć na zewnątrz płyty
hardware assembly outside the board